3.1.4 LXWC 90-130

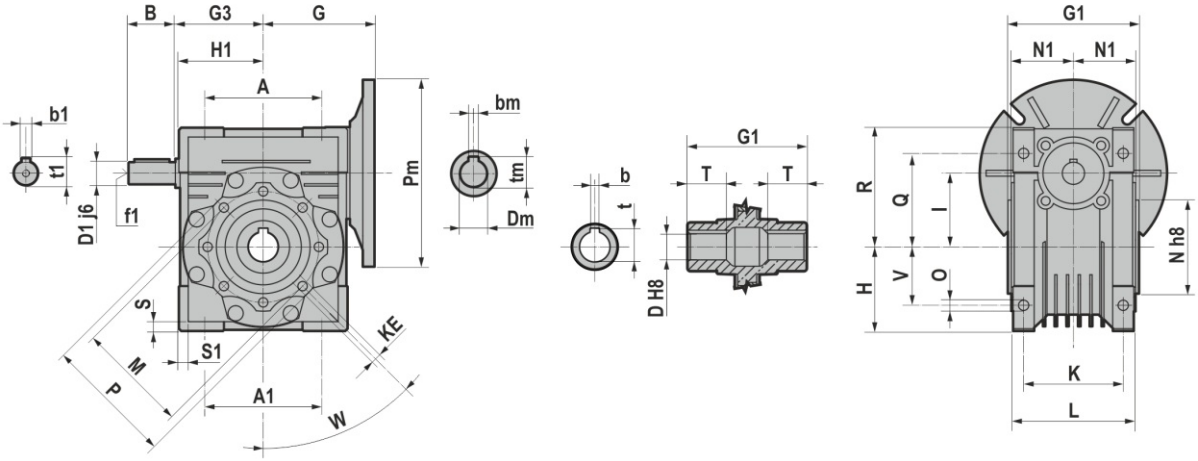

	90	110	130
A	164	170	200
A1	164	170	200
B	40	60	80
D1 j6	24	28	30
G	130	160	180
G1	140	155	170
G3	118	135	155
H	97	127,5	147,5
H1	118	127,5	147,5
I	90	110	130
K	100	115	120
KE	M10*24	M10*18	M12*21
L	125	144	155
M	130	165	215
N	110	130	180
N1	64,5	74	81
O	14	14	16
P	160	200	250
Q	112	125	140
R	148	167,5	187,5
S	16	14,5	15,5
S1	16	14,5	15,5
V	60	85	100
W	45	45	45
b1	8	8	8
t1	27	31	33
f1	M8	M10	M10

	D H8	b	t	T
90	35	10	38,3	45
	38	10	41,3	45
110	40	12	43,3	50
	42	12	45,3	50
130	45	14	48,8	60

B5	Pm	Dm	bm	tm
080	200	19	6	21,8
090	200	24	8	27,3
100	250	28	8	31,3
112	250	28	8	31,3
132	300	38	10	41,3

B14	Pm	Dm	bm	tm
080	120	19	6	21,8
090	140	24	8	27,3
100	160	28	8	31,3
112	160	28	8	31,3